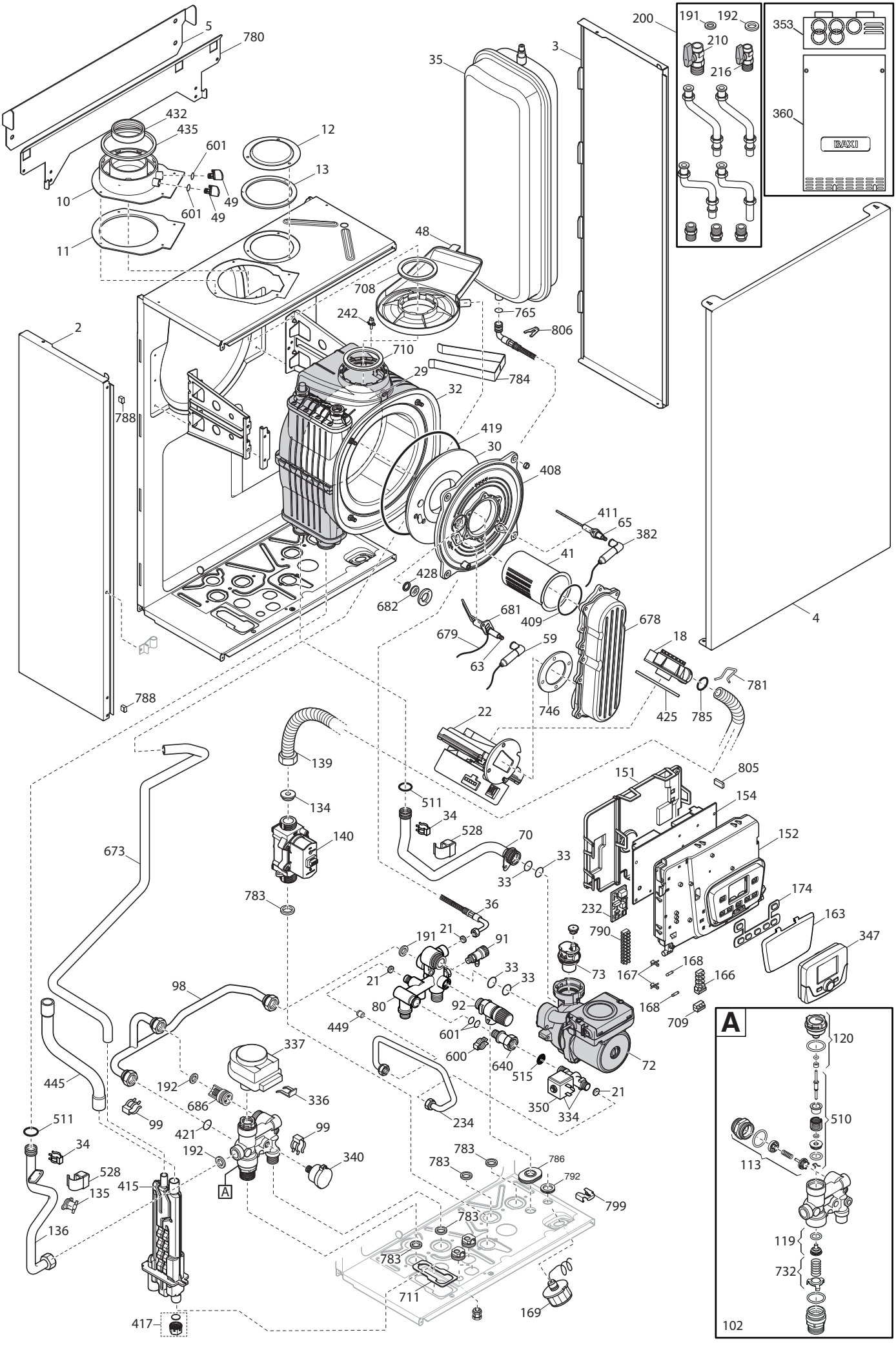

5
780
432
435
601
12
13
10
49
601
49
11
35
3
200
191
192
210
216
353
360
BAXI
48
708
765
806
242
710
29
784
32
2
788
419
30
408
411
65
382
41
428
682
681
409
678
679
59
63
18
781
746
425
785
4
788
22
139
805
151
154
134
511
34
528
70
152
140
33
33
673
783
36
232
174
163
347
21
191
91
790
73
167
168
166
21
33
33
98
80
92
168
709
449
601
600
640
72
515
337
445
192
686
336
350
334
21
99
421
99
234
511
34
192
340
783
783
786
792
528
415
135
A
799
783
136
783
711
169
417
A
120
510
113
119
732
102

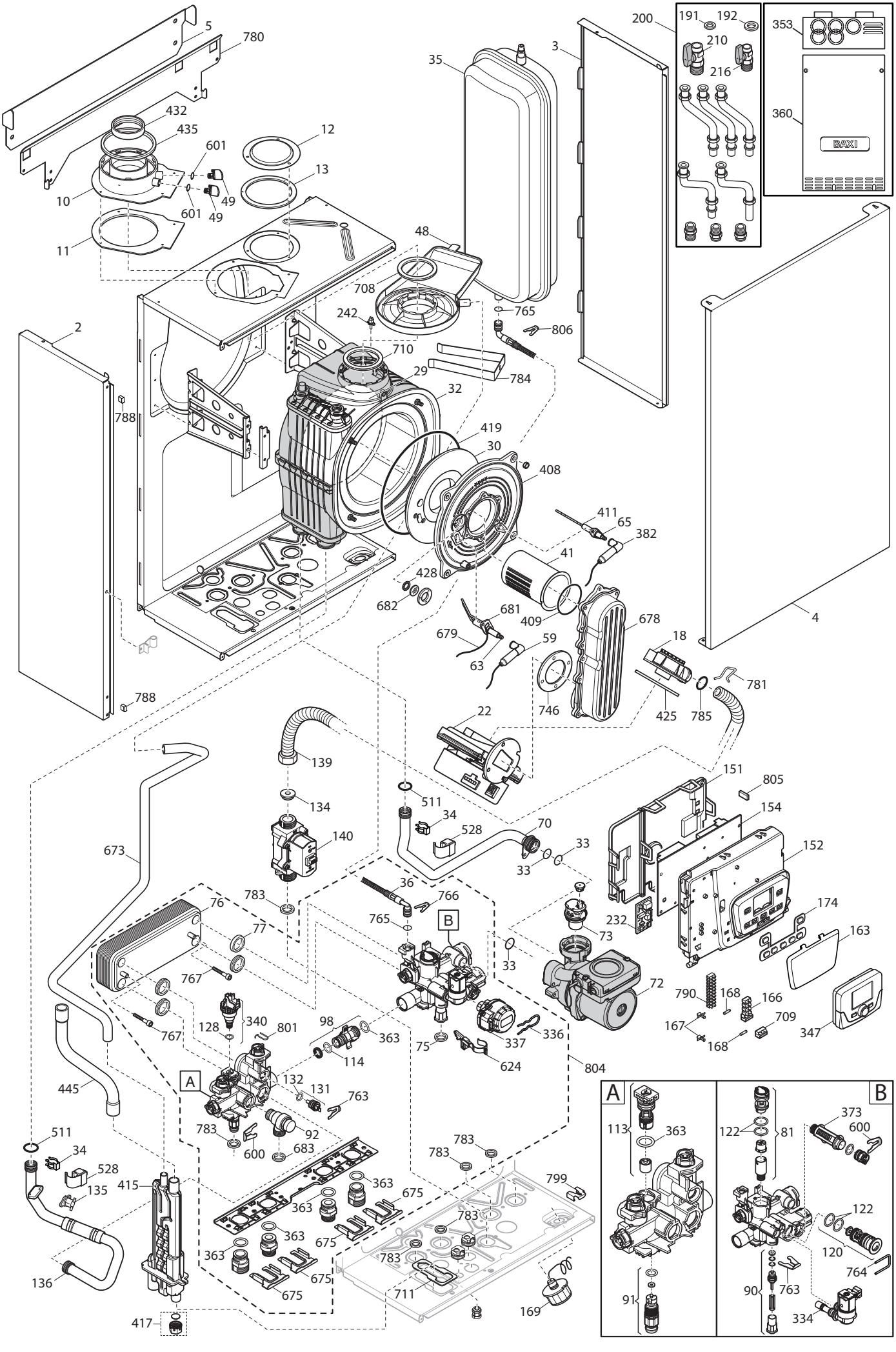

5
780
432
435
601
12
13
10
49
601
49
11
35
3
200
191
192
210
216
353
360
BAXI
48
708
765
806
242
710
29
784
32
2
788
419
30
408
411
65
382
41
428
682
681
409
678
679
59
63
18
781
746
425
785
4
788
22
139
151
805
134
511
34
154
140
528
70
33
152
673
33
36
766
783
76
765
B
232
174
77
73
163
33
767
72
790
168
166
167
709
347
128
340
801
98
363
75
337
336
168
767
114
624
804
445
A
132
131
763
783
92
600
683
783
783
511
34
528
415
135
363
363
675
799
783
363
363
675
783
136
675
675
711
169
417
A
113
363
91
B
373
122
81
600
122
120
764
90
763
334