Tab 409

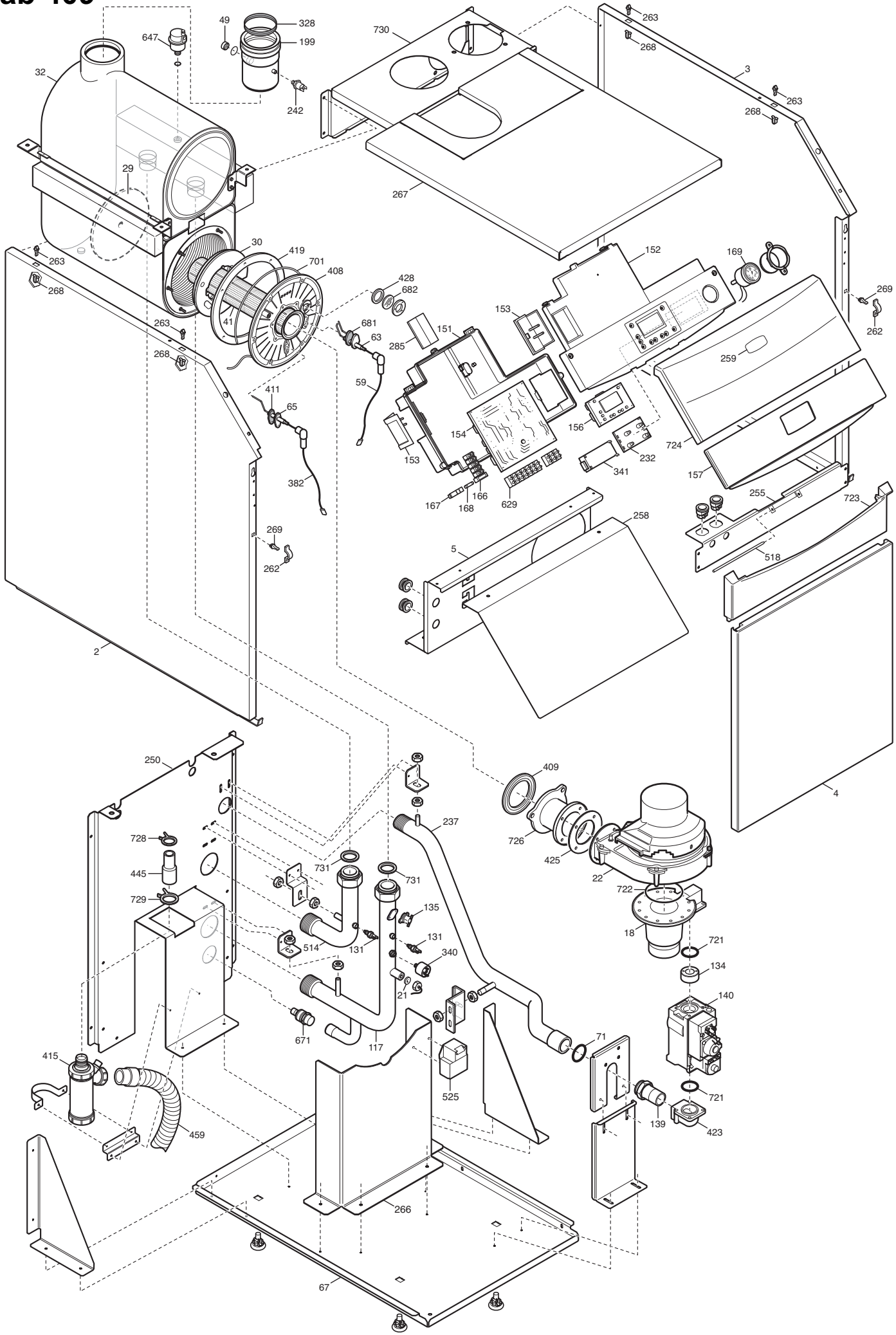
49
328
199
647
242
730
263
268
3
32
29
267
30
419
701
408
428
682
681
63
41
263
268
263
268
152
169
269
262
153
151
285
259
411
65
59
154
156
232
724
153
341
157
382
167
168
166
629
255
723
258
269
262
5
518
2
250
409
237
726
425
4
728
445
731
731
22
722
729
135
514
131
131
340
18
721
134
21
140
671
117
71
415
525
721
139
423
459
266
67