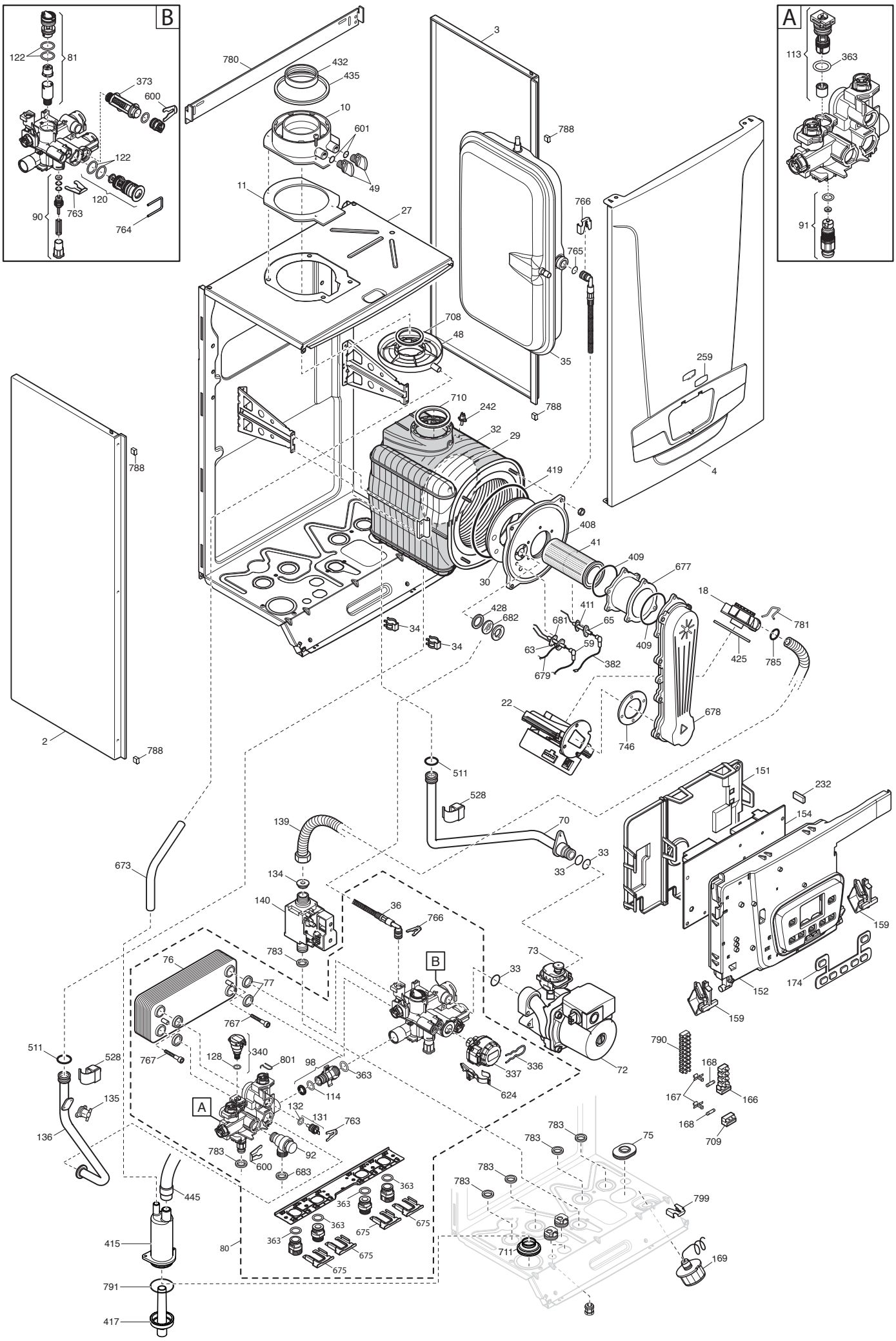

B
122
81
373
600
122
120
90
763
764
780
432
435
10
601
49
11
27
3
788
766
765
708
48
35
788
259
4
710
242
32
29
419
408
41
409
677
30
18
781
425
785
428
682
411
681
65
59
63
382
679
409
34
34
22
678
746
788
2
788
511
528
151
232
154
139
70
33
33
673
134
140
36
766
783
76
77
B
73
33
159
152
174
159
767
767
128
340
801
98
363
114
337
336
624
72
790
168
167
166
168
709
511
528
135
136
A
132
131
763
783
600
92
683
783
783
75
783
783
799
445
363
363
363
363
675
675
675
675
80
711
169
415
791
417