Tab 481

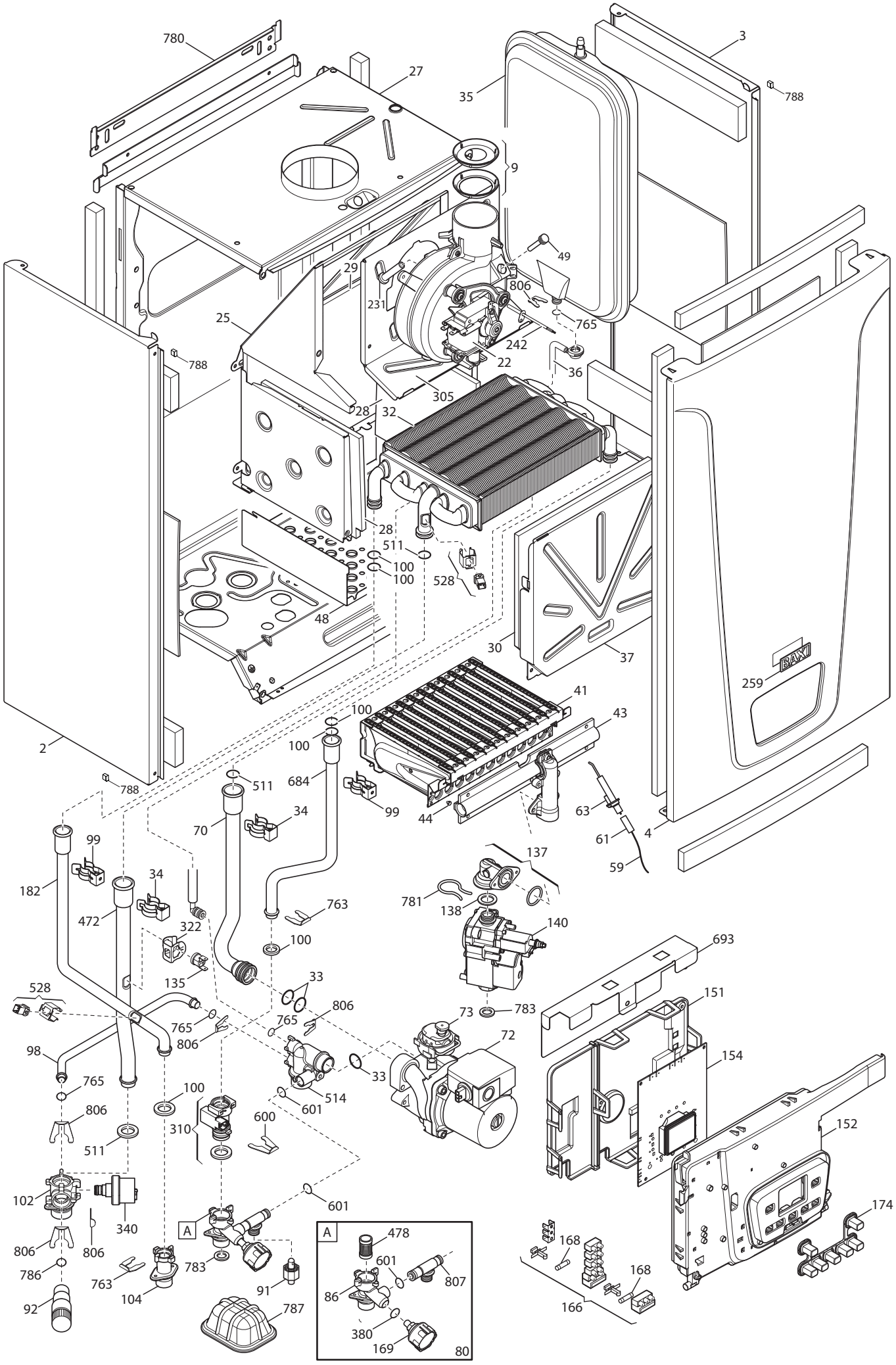
780
27
35
3
788
9
49
29
806
231
765
25
242
22
36
788
305
28
32
28
511
100
100
528
48
30
37
259
41
100
43
100
2
684
511
788
99
44
63
34
70
61
4
59
99
137
182
34
781
763
138
472
322
140
100
693
135
33
528
151
765
806
73
783
765
806
72
98
154
765
100
514
33
601
806
600
310
152
511
102
601
340
174
A
A
478
168
806
806
601
807
786
783
763
86
168
104
91
787
166
92
380
169
80

Tab 487

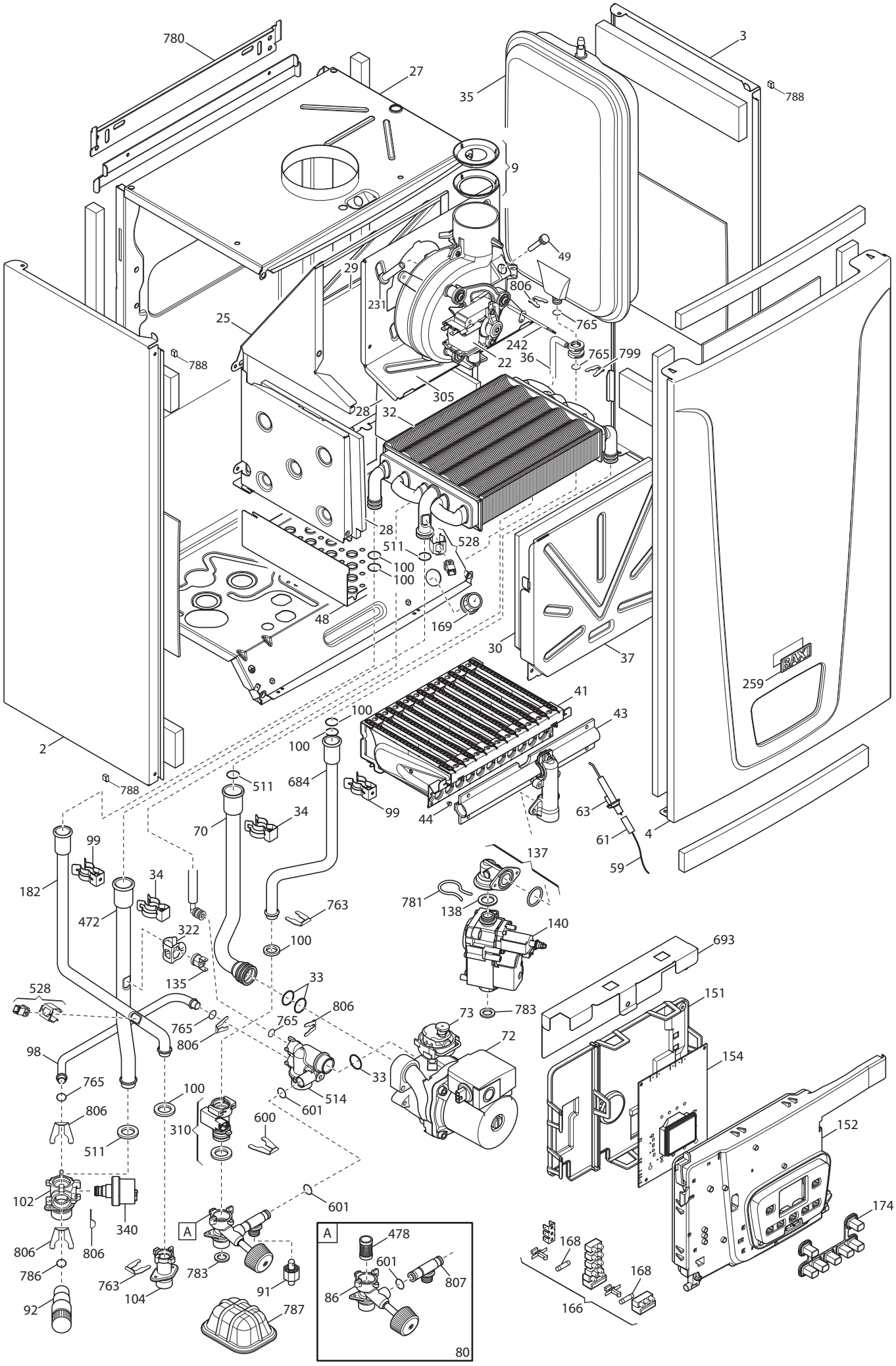
780
27
35
3
788
9
49
29
806
231
765
25
242
22
36
765
799
788
305
28
32
28
511
528
100
100
48
169
30
37
259
41
100
43
100
2
684
511
788
99
44
63
34
70
61
4
59
99
137
182
34
781
138
472
763
140
322
100
693
135
33
528
806
73
783
151
765
765
806
72
98
154
765
100
514
33
601
806
600
310
152
511
102
601
340
174
A
A
478
168
806
806
601
807
786
763
783
168
86
104
91
166
92
787
80