Tab 138

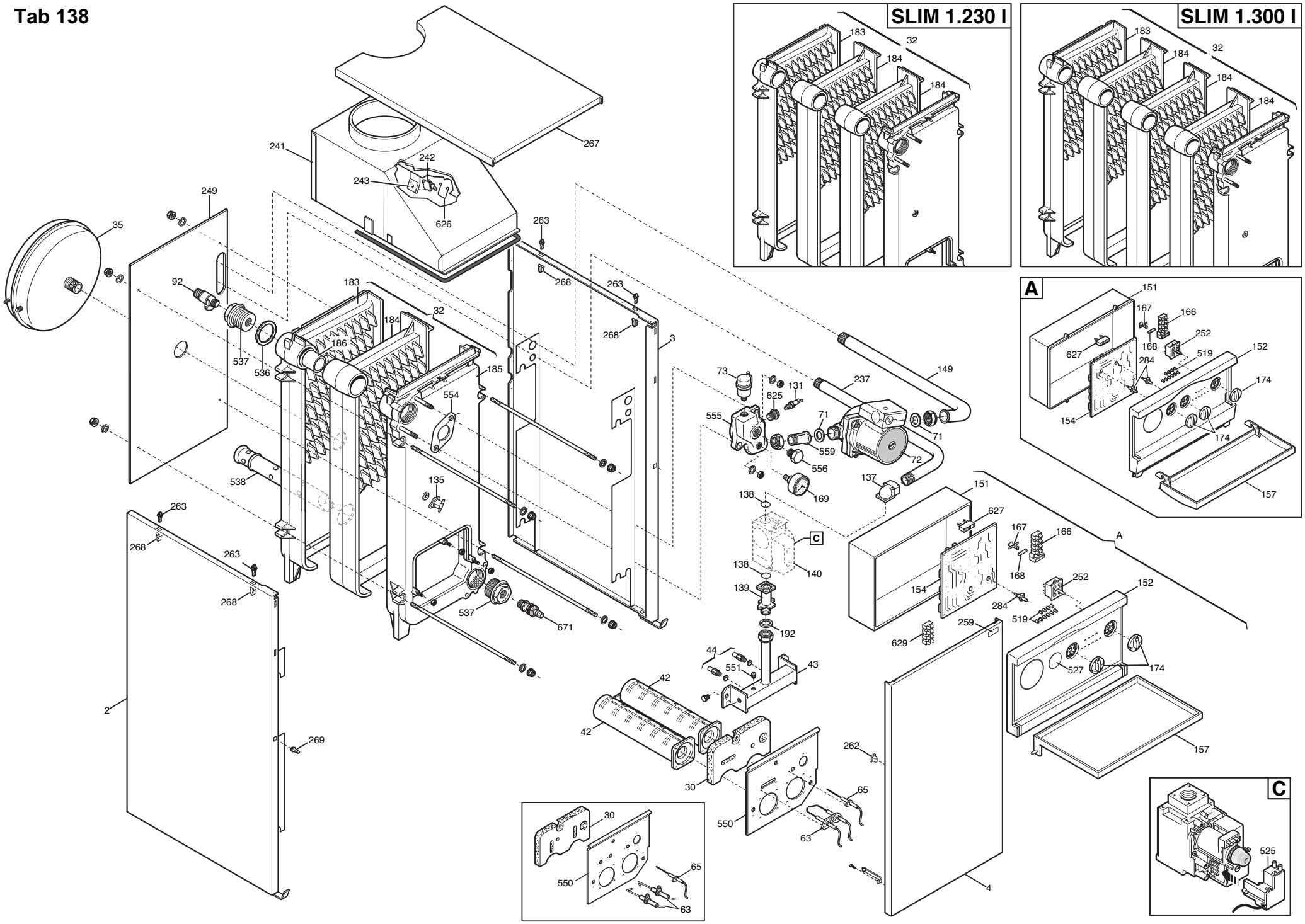
SLIM 1.230 I
SLIM 1.300 I
A
C
241
242
243
626
267
249
35
92
537
536
183
184
186
32
185
554
263
268
3
73
555
131
625
71
559
556
169
237
149
72
538
135
137
138
140
139
192
44
551
43
42
30
550
65
63
262
4
151
627
167
166
168
252
284
519
152
174
154
157
2
269
671
629
259
527
525