Tab 631

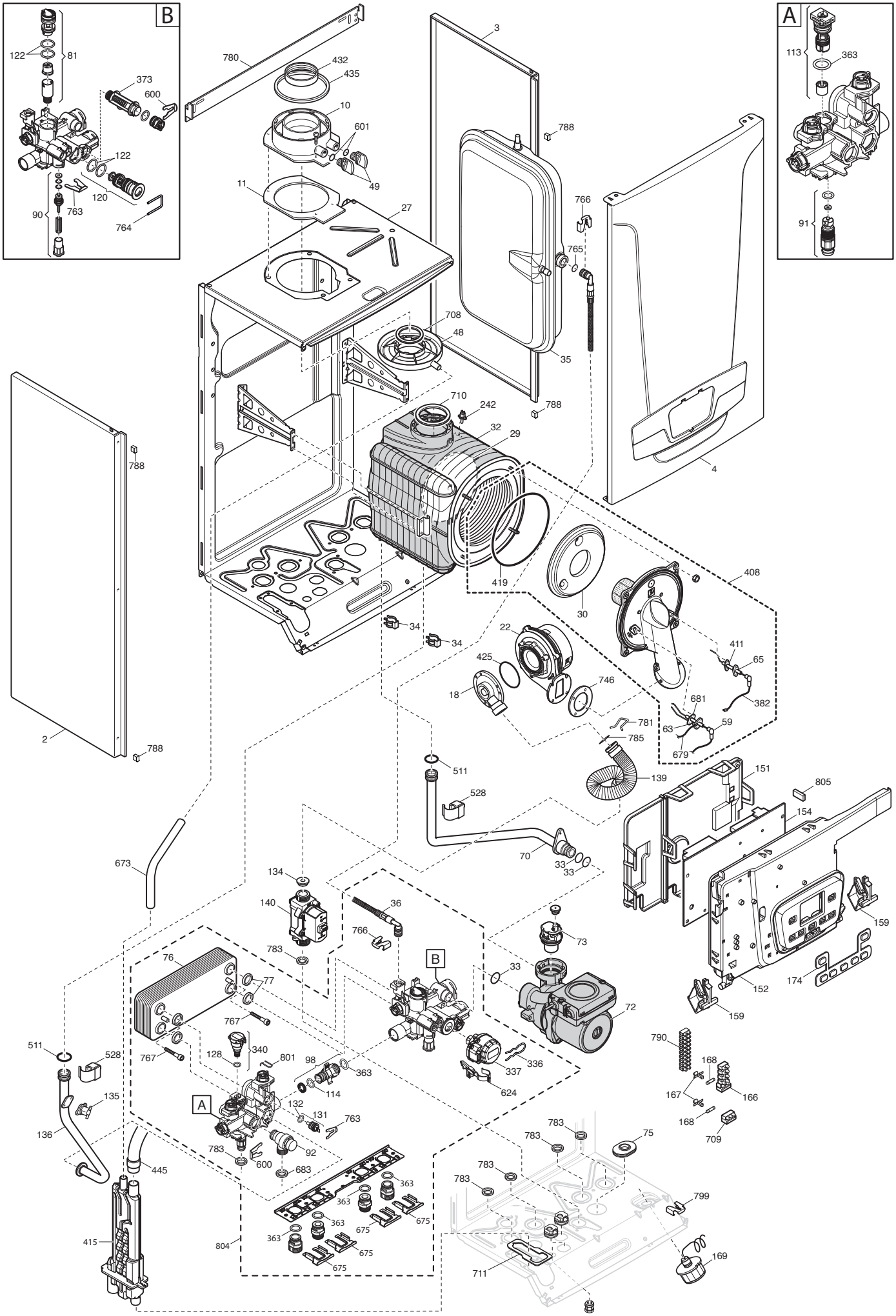
B
122
81
373
600
122
120
90
763
764
780
432
435
10
601
49
11
27
3
788
766
765
35
708
48
710
242
788
32
29
4
A
113
363
91
788
2
788
419
30
408
34
34
22
425
18
746
411
65
681
382
63
59
781
785
679
511
139
151
805
154
528
70
33
33
673
134
140
783
36
766
73
76
77
B
33
72
152
159
174
159
767
767
511
528
128
340
801
98
363
114
337
336
624
790
168
167
166
168
709
135
136
A
132
131
763
783
92
600
683
445
783
783
75
783
783
799
363
363
363
675
675
363
675
675
415
804
711
169

Tab 658

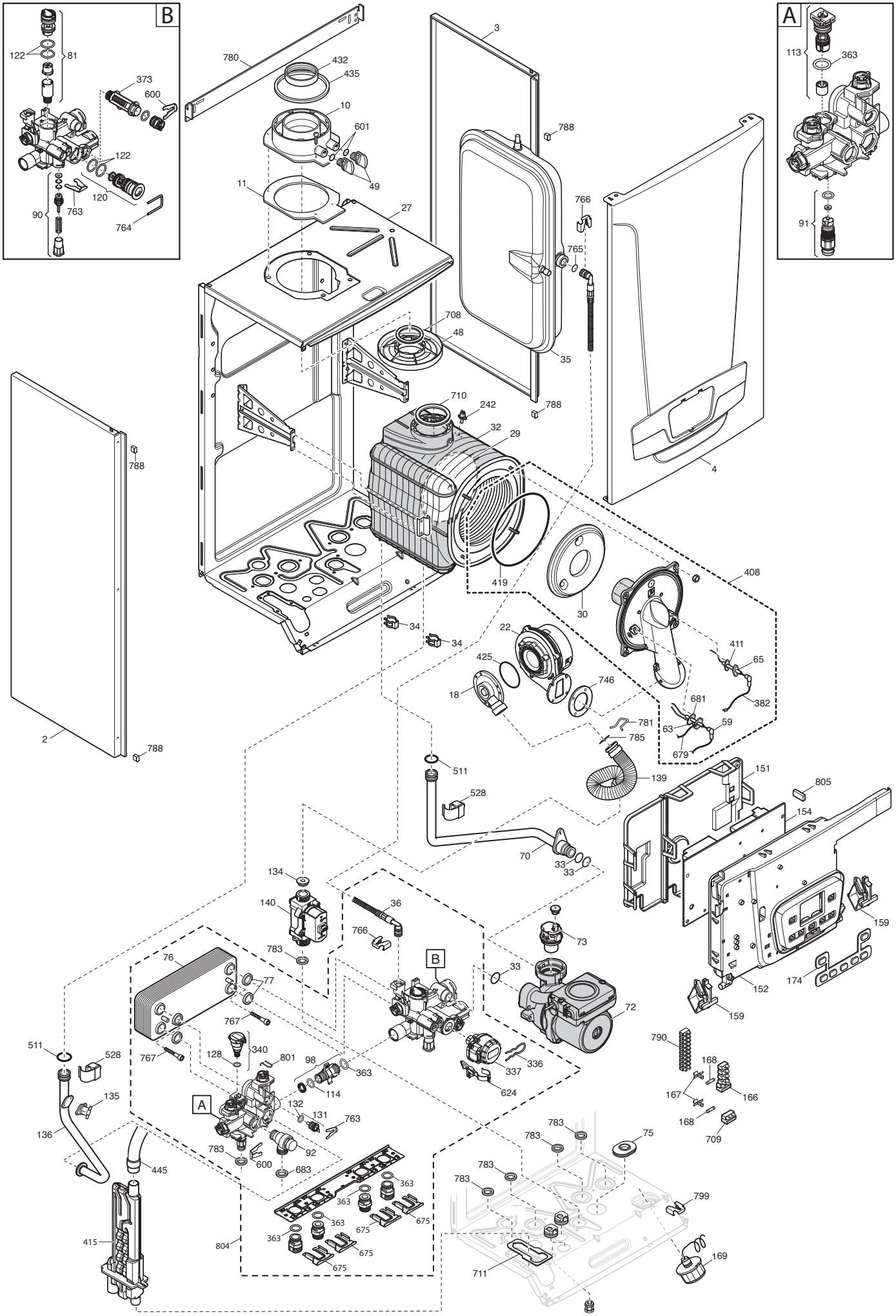
B
122
81
373
600
122
120
763
90
764
780
432
435
10
601
49
11
27
3
788
766
765
35
708
48
710
242
788
32
29
4
A
113
363
91
788
2
788
419
30
408
34
34
22
425
18
746
411
65
681
382
63
59
781
785
679
511
139
151
805
528
154
70
33
33
159
134
140
36
766
783
73
76
77
B
33
152
174
767
72
159
790
511
528
767
128
340
801
98
363
337
336
168
167
166
135
114
624
A
132
131
763
168
709
136
783
92
783
75
445
600
683
783
363
783
799
363
363
675
675
415
804
363
675
675
711
169